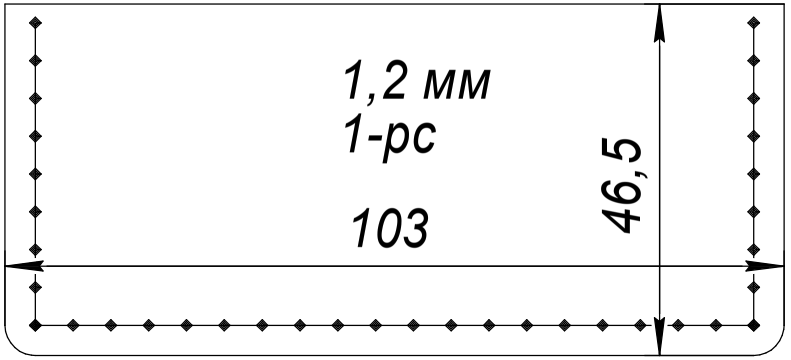
1,2 мм
1-рс
103
46,5

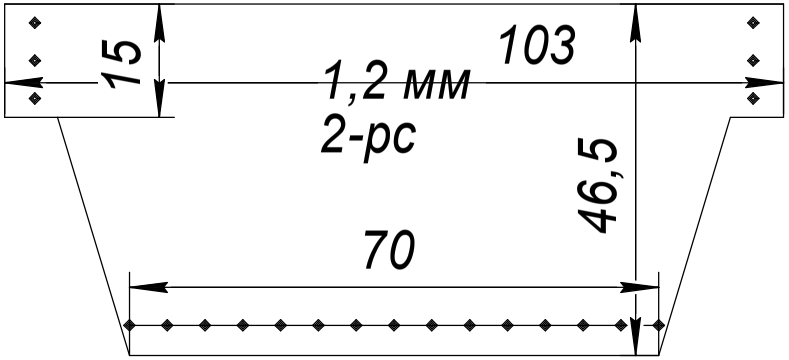
15
103
1,2 мм
2-рс
46,5
70

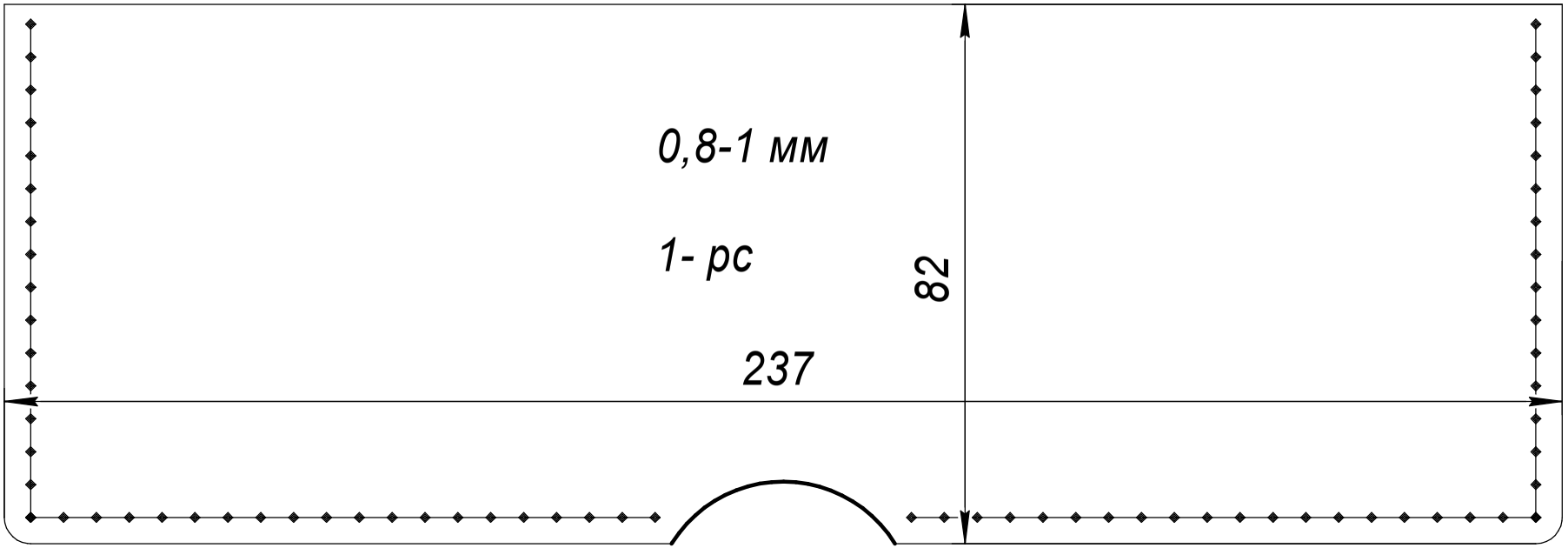
0,8-1 мм
1- рс
82
237