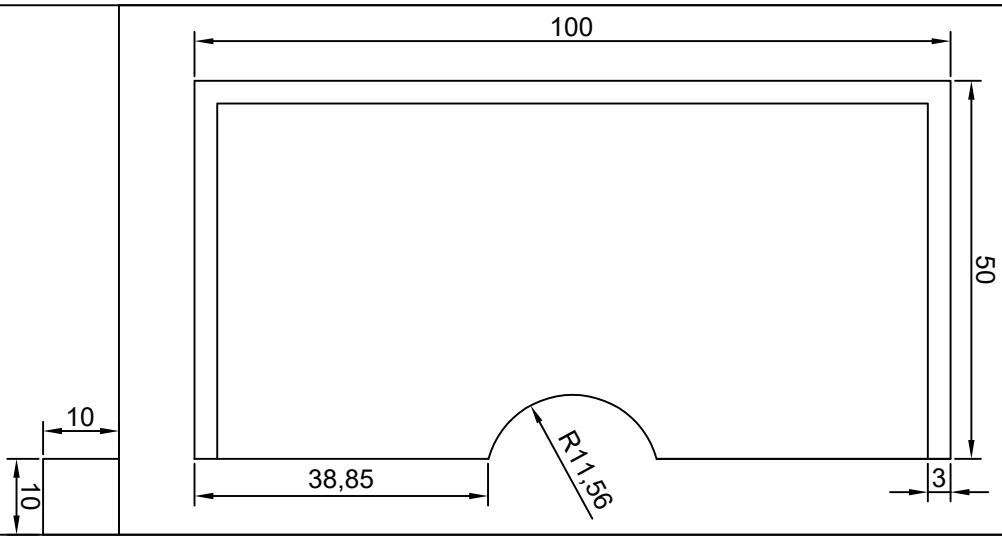
100
50
10
10
38,85
R11,56
3

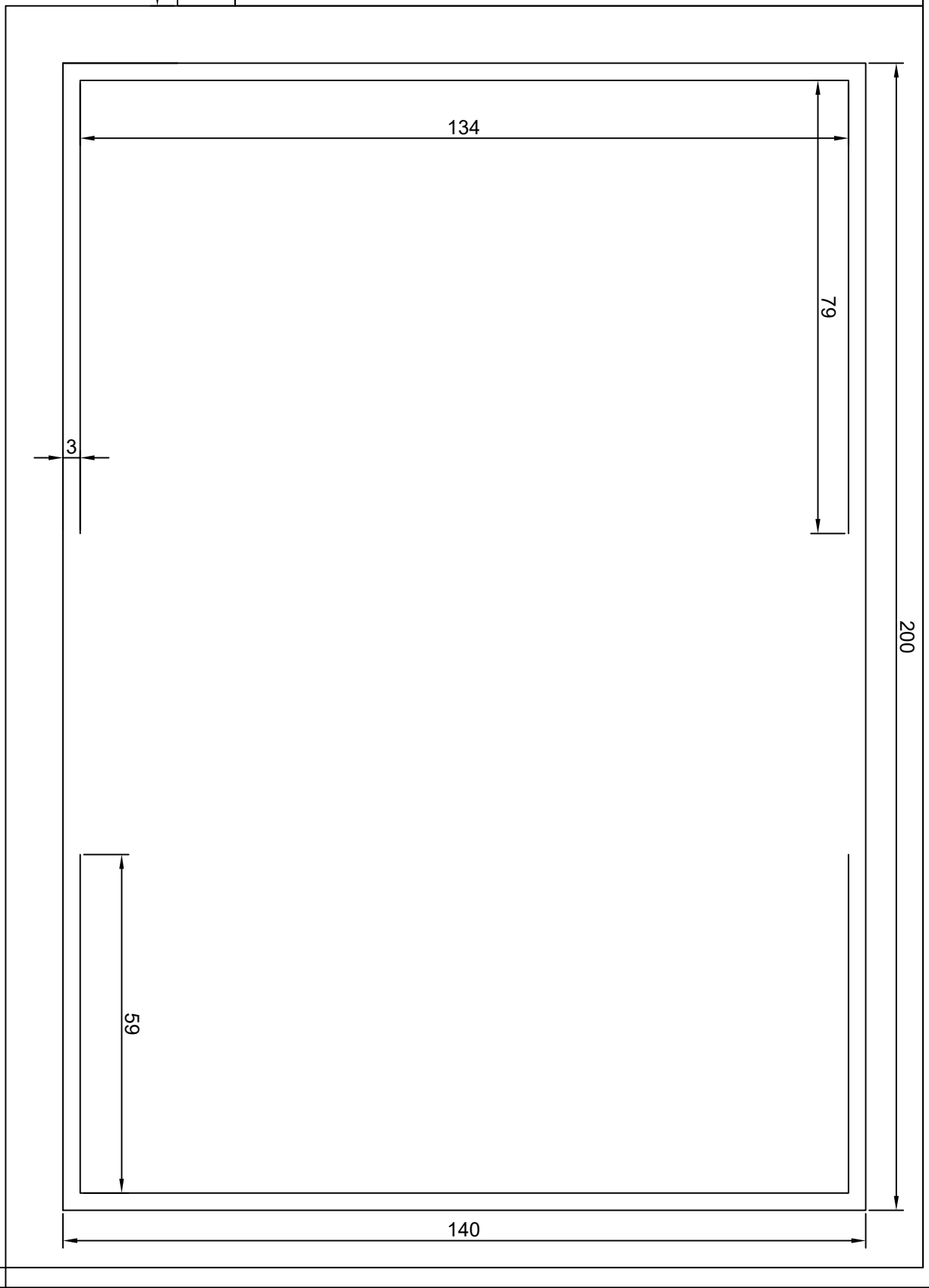
134
79
3
200
59
140

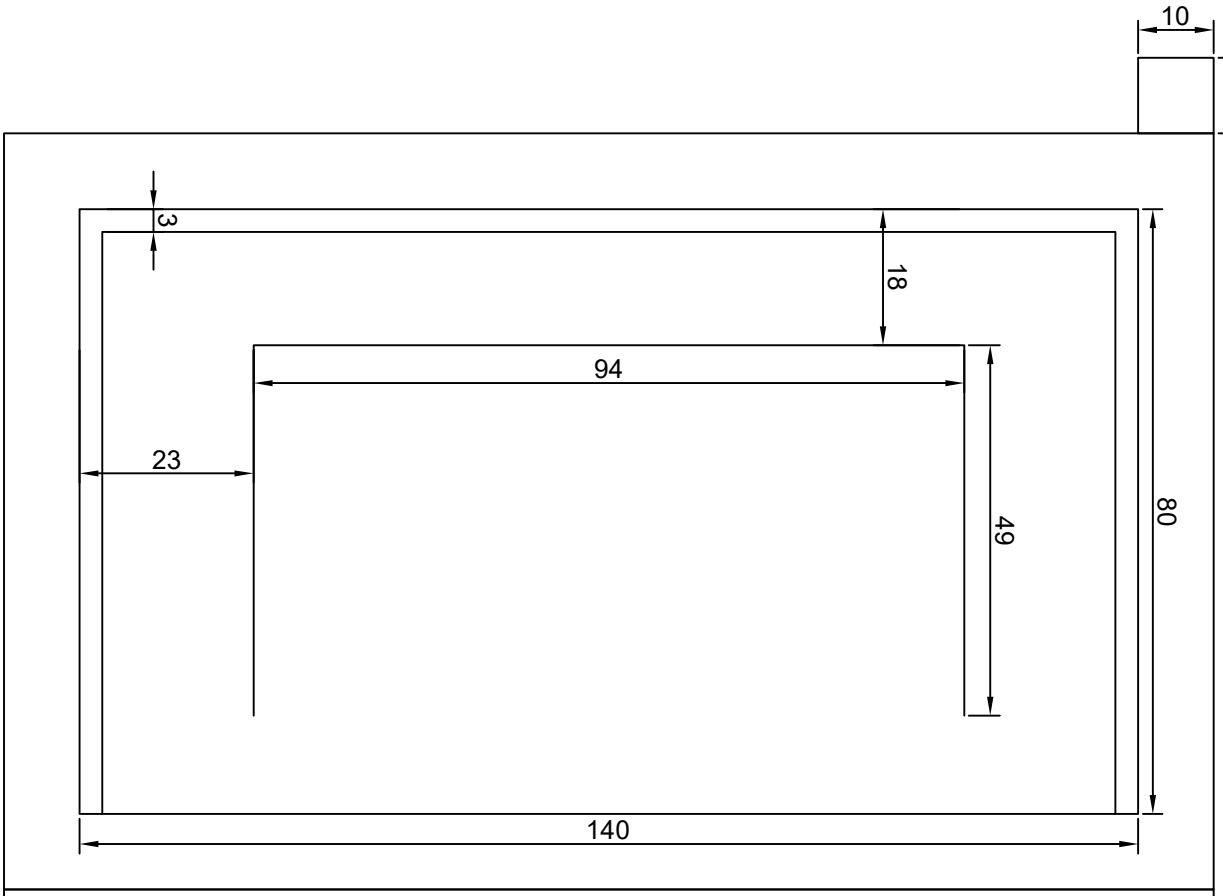
10
10
3
18
94
23
49
80
140

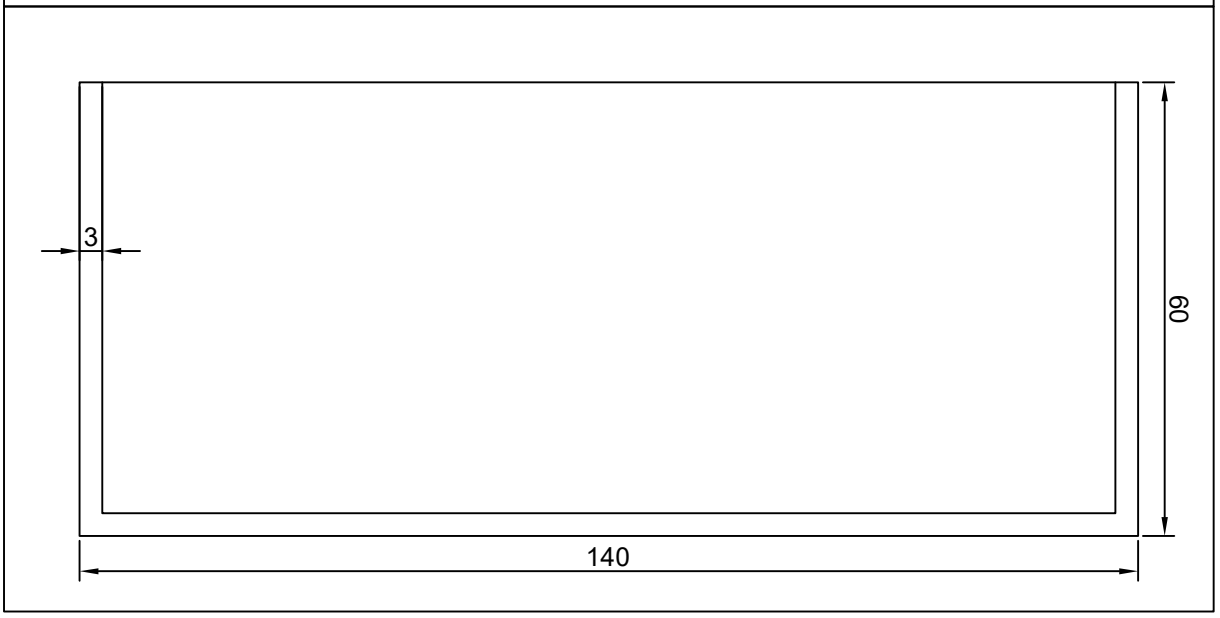
3
60
140