PDF-выкройка куртки-жакета женского 42-52 размеров

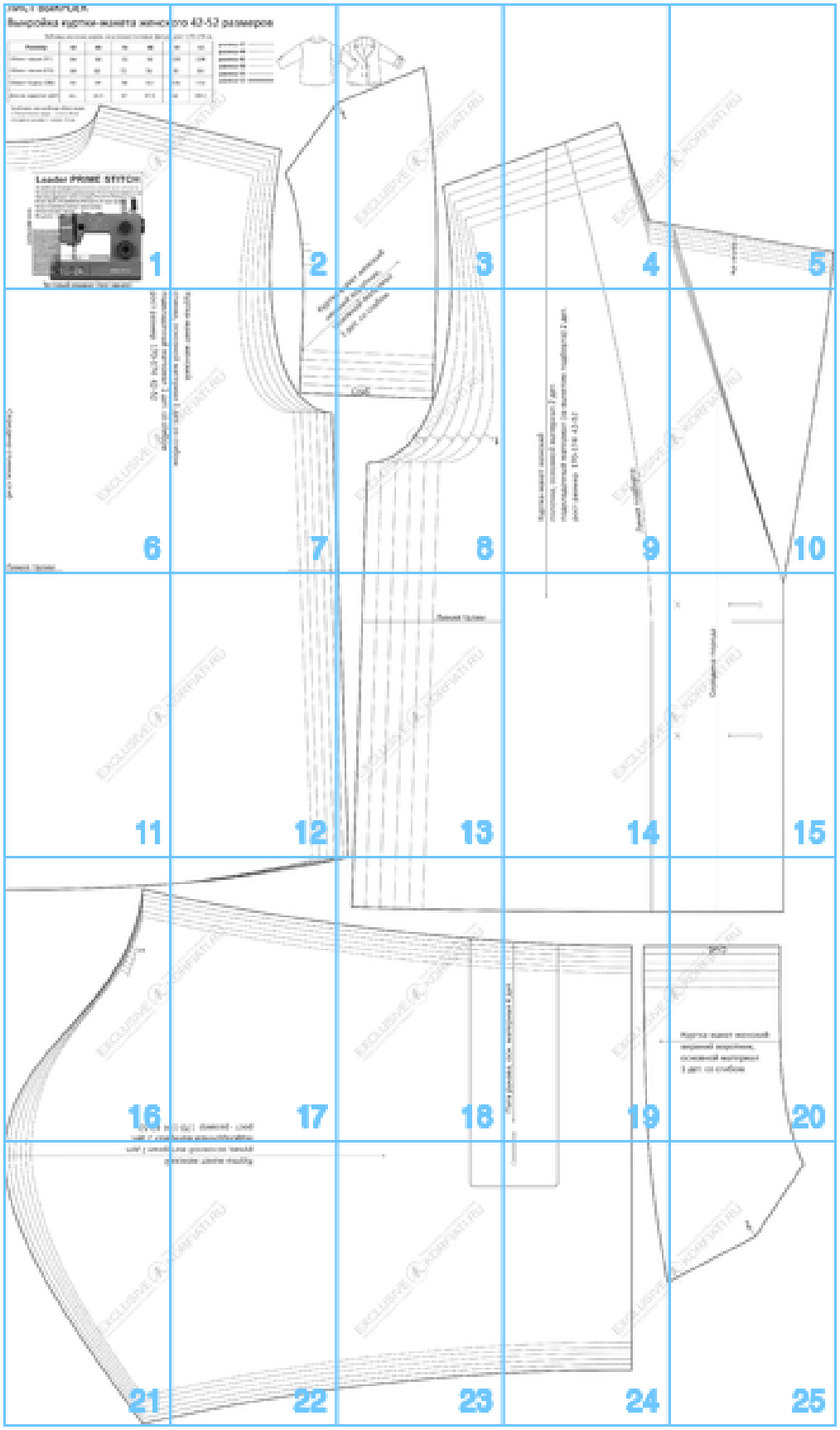

ЛИСТ ВЫКРОЕК

Выкройка куртки-жакета женского 42-5

Таблица женских мерок на условно-типовую фигуру, рост 170-174 см

Размер	42	44	46	48	50	52
Обхват груди (ОГ)	84	88	92	96	100	104
Обхват талии (ОТ)	64	68	72	76	80	84
Обхват бедер (ОБ)	90	94	98	102	106	110
Длина изделия (ДИ)	66	66,5	67	67,5	68	68,5

Прибавки на свободу облегания:

- к Полуобхвату груди - около 10 см;
- к Ширине рукава — около 16 см.

Sewing school of Anastasia Korfiati
KORFIATI.RU



100x100 mm

Тестовый квадрат (test square)

рост

подк

спин

Курт

52 размеров

размер 42
размер 44
размер 46
размер 48
размер 50
размер 52

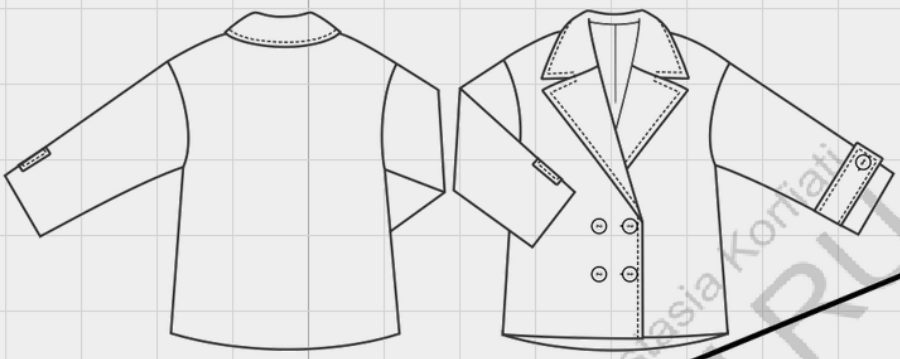

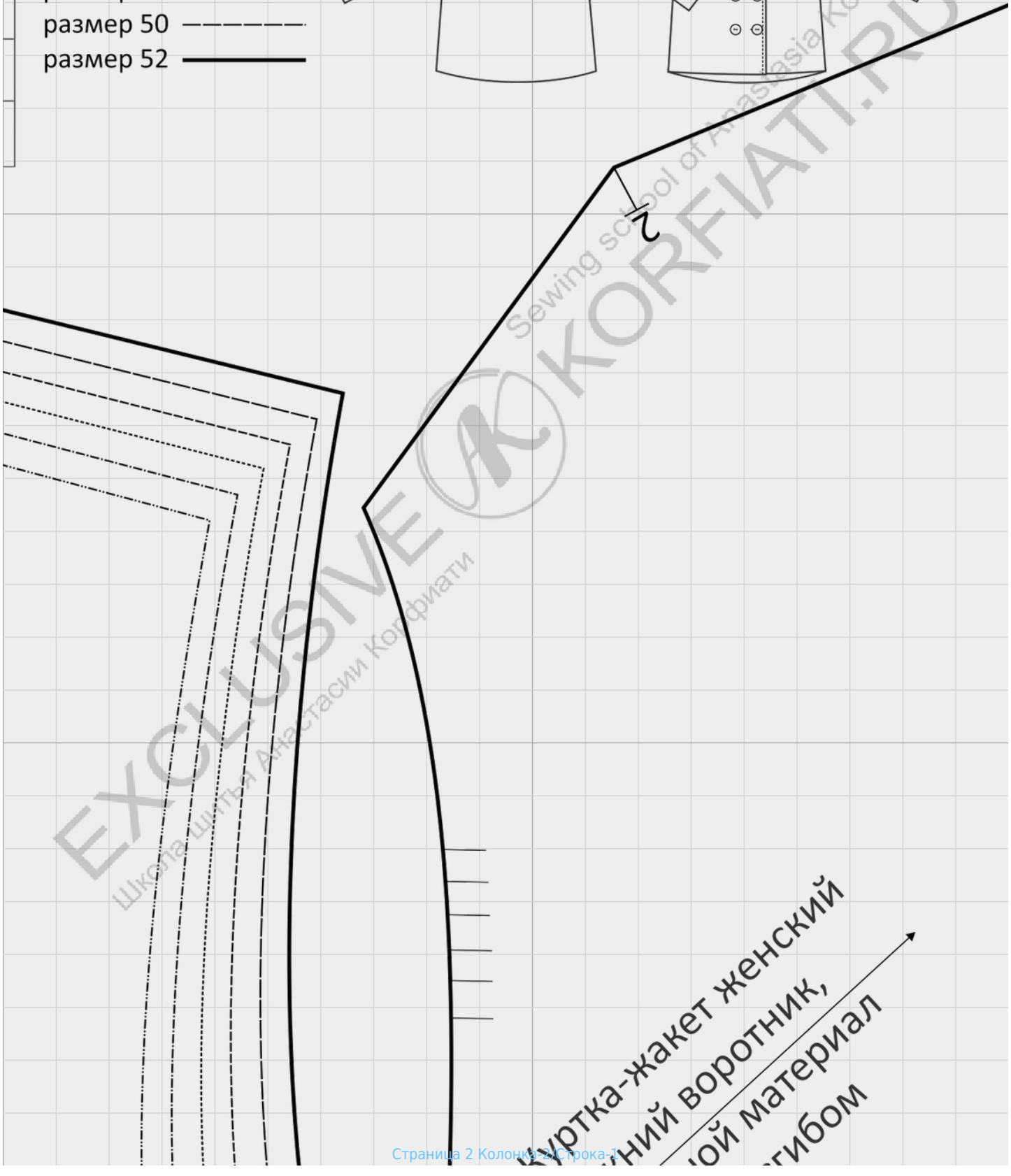

куртка-жакет женский
ний воротник,
ой материал
гибом

EXCLUSIVE
Школа шитья Анастасии Конфиати
Sewing school of Anastasia Konfiati
KORFIATI.RU

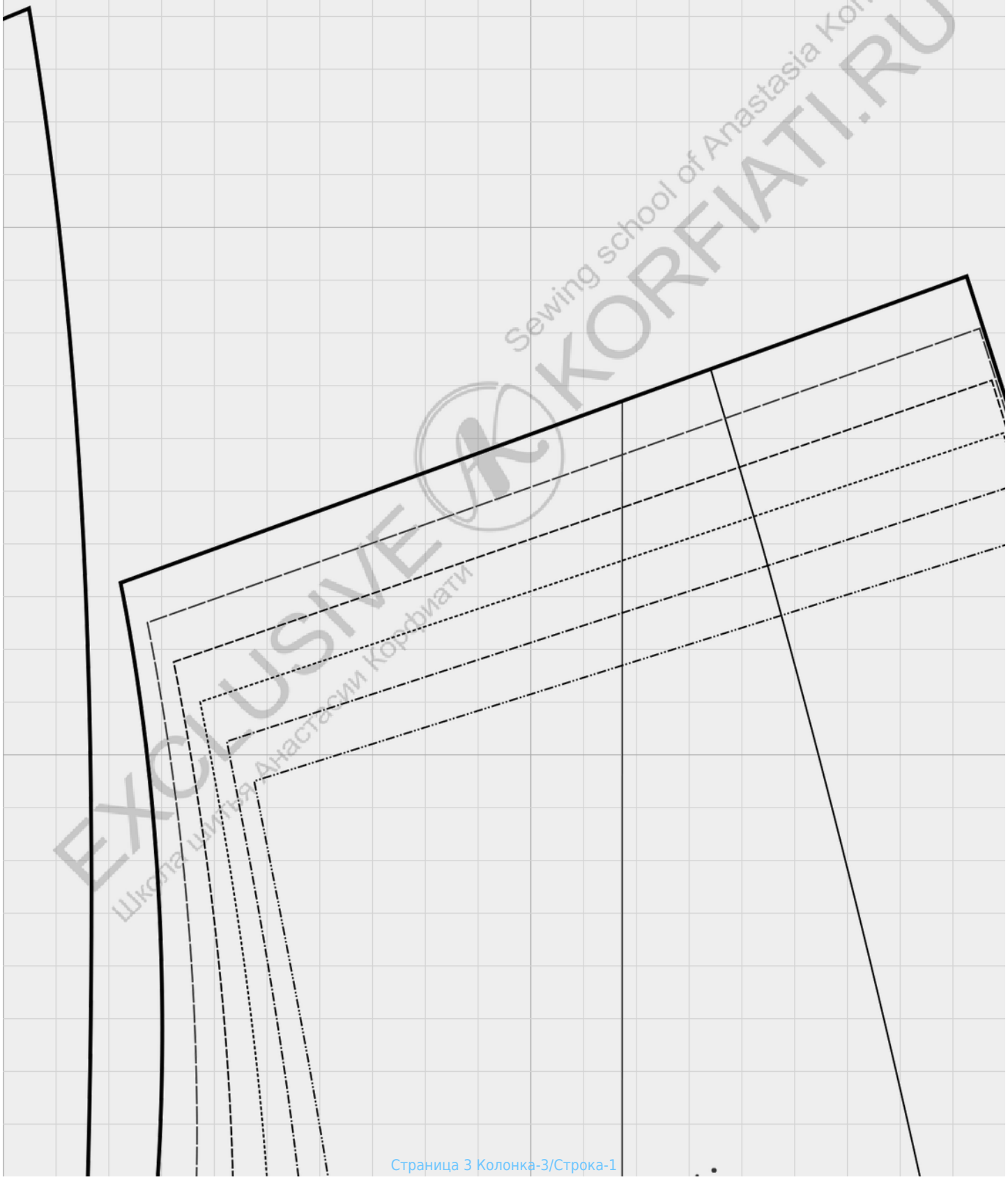

EXCLUSIVE
Школа шитья Анастасии Корфиати
Sewing school of Anastasia Korfiati
KORFIATI.RU

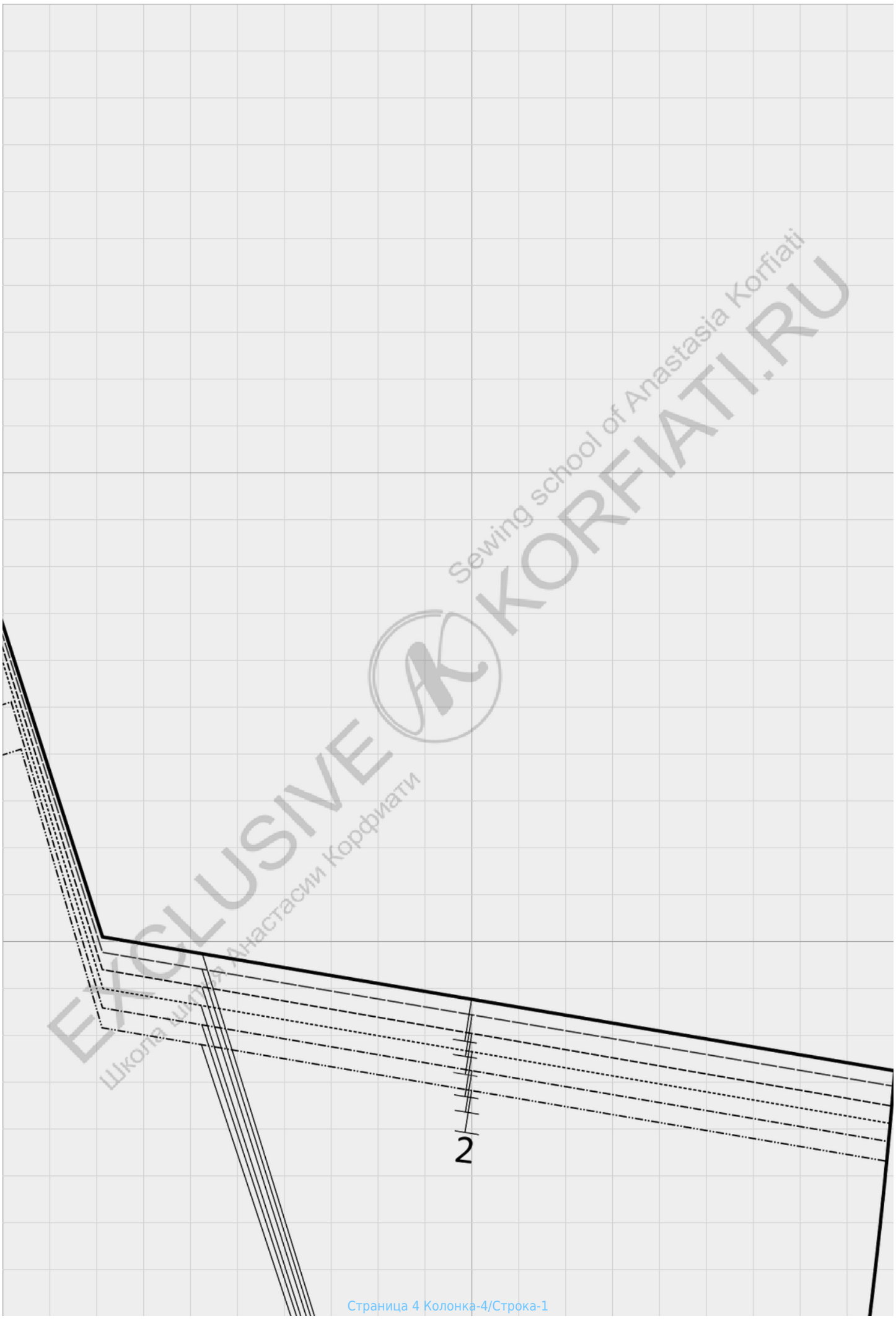

EXCLUSIVE
Школа шитья Анастасии Корфиати
Sewing school of Anastasia Korfiati
KORFIATI.RU

EXCLUSIVE
Школа шитья Анастасии Корфиати
Sewing school of Anastasia Korfiati
KORFIATI.RU

ка-жакет женский

ка, основной материал 1 дет. со сгибом

ладочный материал 1 дет. со сгибом

размер 170-174 42-52



Середина спинки, сгиб

Линия талии

EXCLUSIVE KORFIATI.RU
Sewing school of Anastasia Korfiati
Школа шитья Анастасии Корфиати

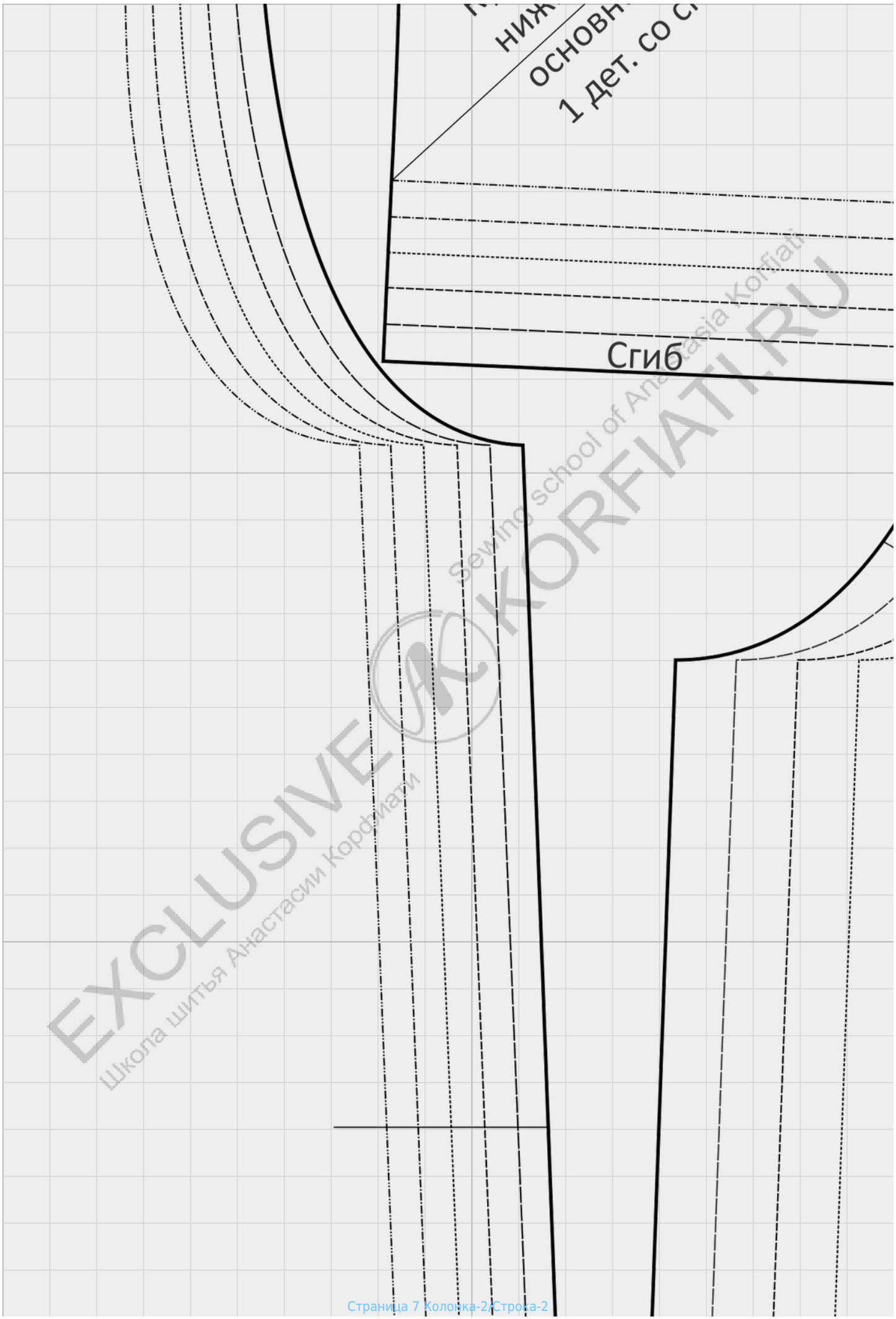

EXCLUSIVE
Школа шитья Анастасии Корфиати
Sewing school of Anastasia Korfiati
KORFIATI.RU



Куртка-жакет женский

полочка, основной материал 2 дет.

подкладочный материал (за вычетом подборта) 2 дет

рост размер 170-174 42-52

EXCLUSIVE KORFIATI.RU
Школа шитья Анастасии Корфиати
Sewing school of Anastasia Korfiati

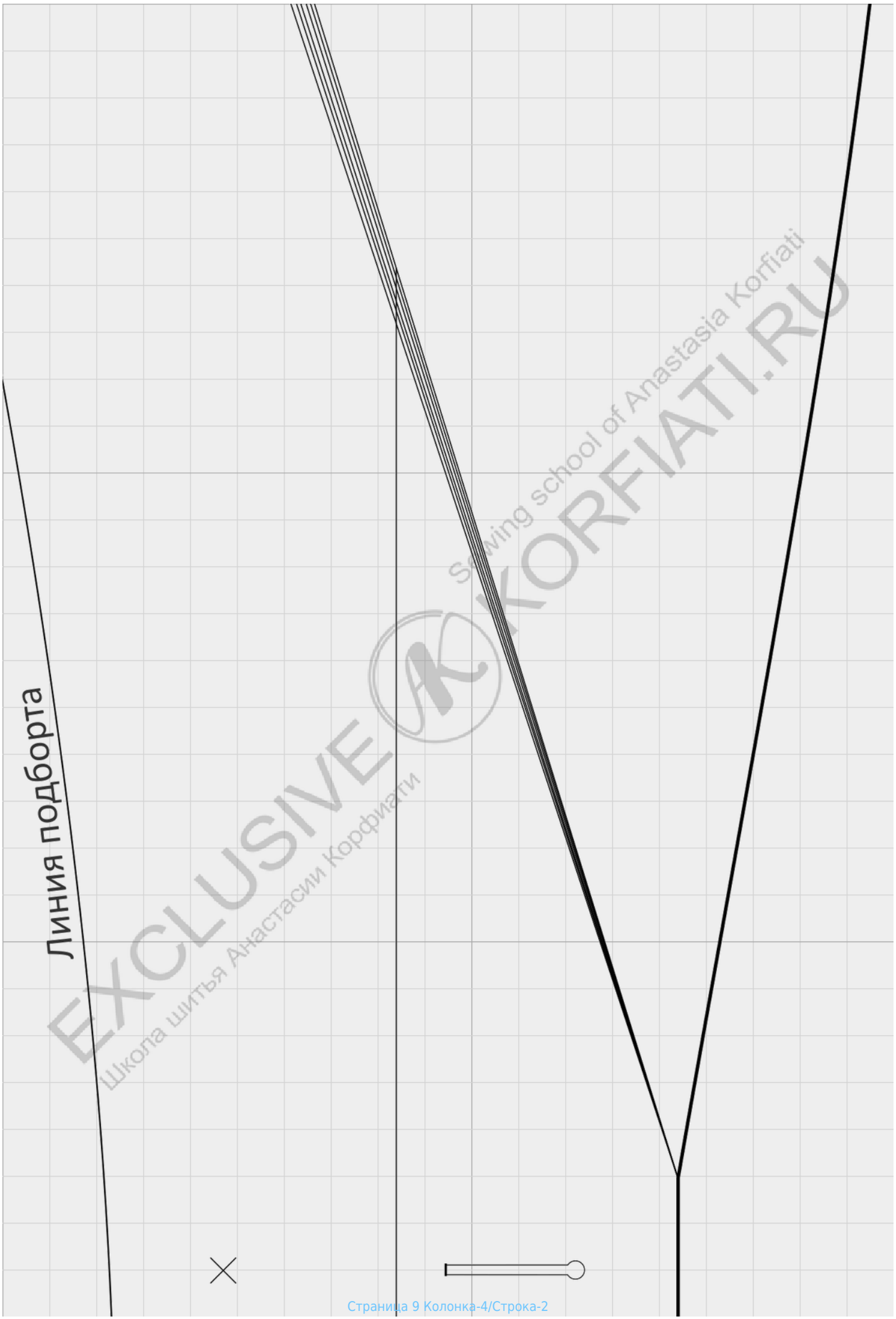

EXCLUSIVE
Школа шитья Анастасии Корфиати
Sewing school of Anastasia Korfiati
KORFIATI.RU

EXCLUSIVE
Школа шитья Анастасии Корфиати
Sewing school of Anastasia Korfiati
KORFIATI.RU

EXCLUSIVE
Школа шитья Анастасии Корфиати
Sewing school of Anastasia Korfiati
KORFIATI.RU



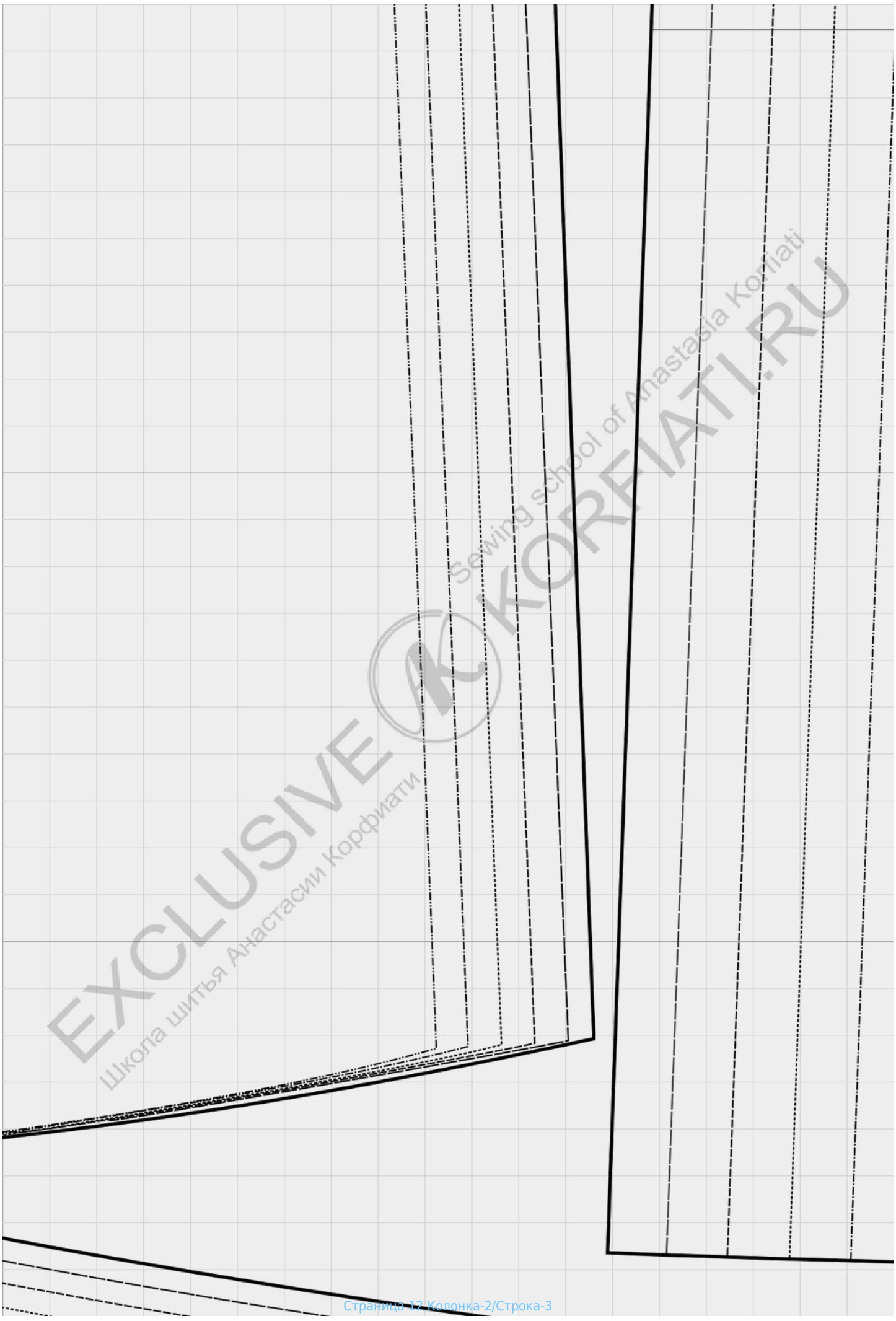
EXCLUSIVE
Школа шитья Анастасии Корфиати
Sewing school of Anastasia Korfiati
KORFIATI.RU

Линия талии

EXCLUSIVE
Школа шитья Анастасии Корфиати
Sewing school of Anastasia Korfiati
KORFIATI.RU

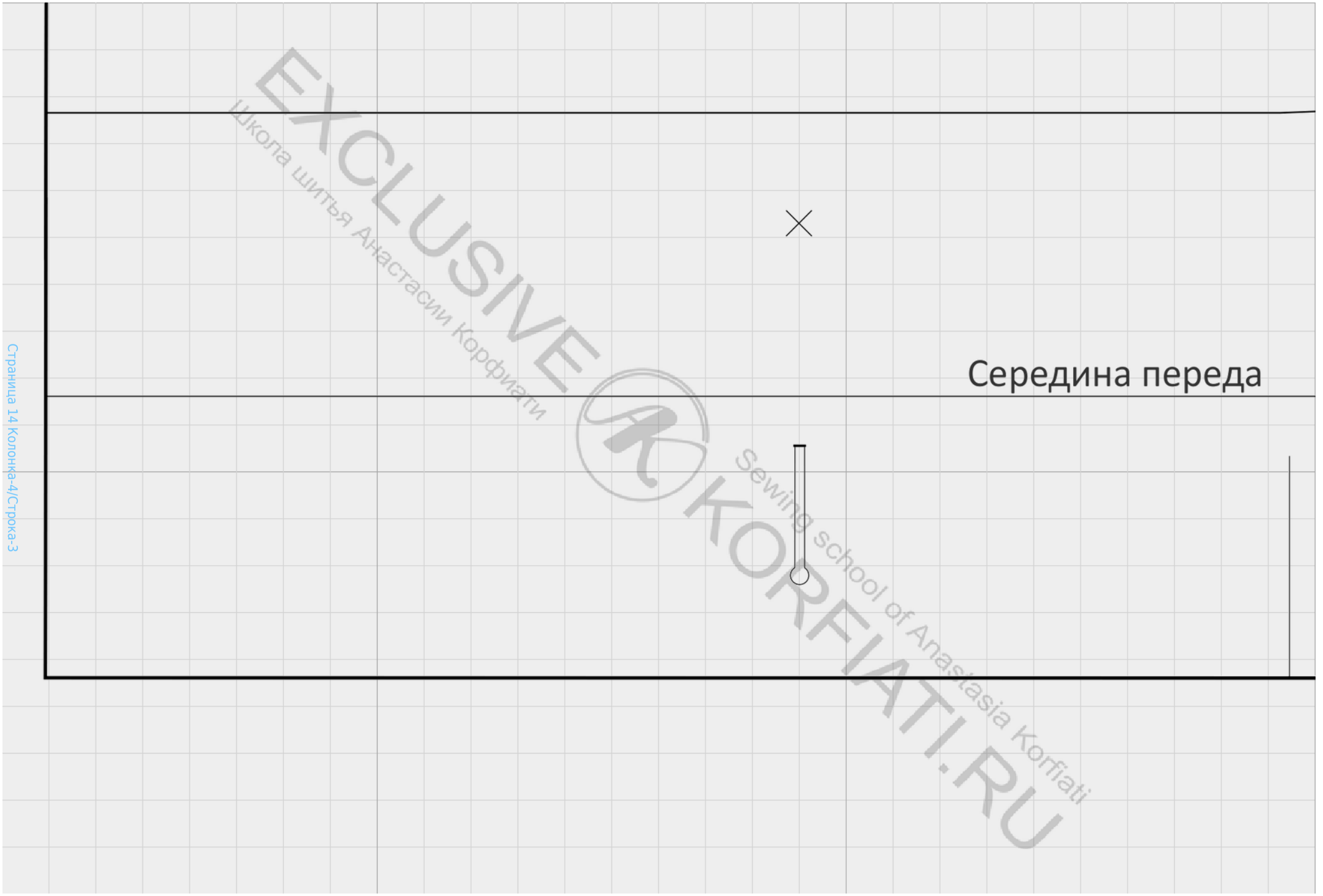

EXCLUSIVE
Школа шитья Анастасии Корфиати
Sewing school of Anastasia Korfiati
KORFIATI.RU

EXCLUSIVE
Школа шитья Анастасии Корфиати
Sewing school of Anastasia Korfiati
KORFIATI.RU

кет женский
овной материал 2 дет.
нный материал 2 дет.
мер 170-174 42-52

EXCLUSIVE
Школа шитья Анастасии Корфиати
Sewing school of Anastasia Korfiati
KORFIATI.RU

EXCLUSIVE KORFIATI.RU
Sewing school of Anastasia Korfiati
Школа шитья Анастасии Корфиати

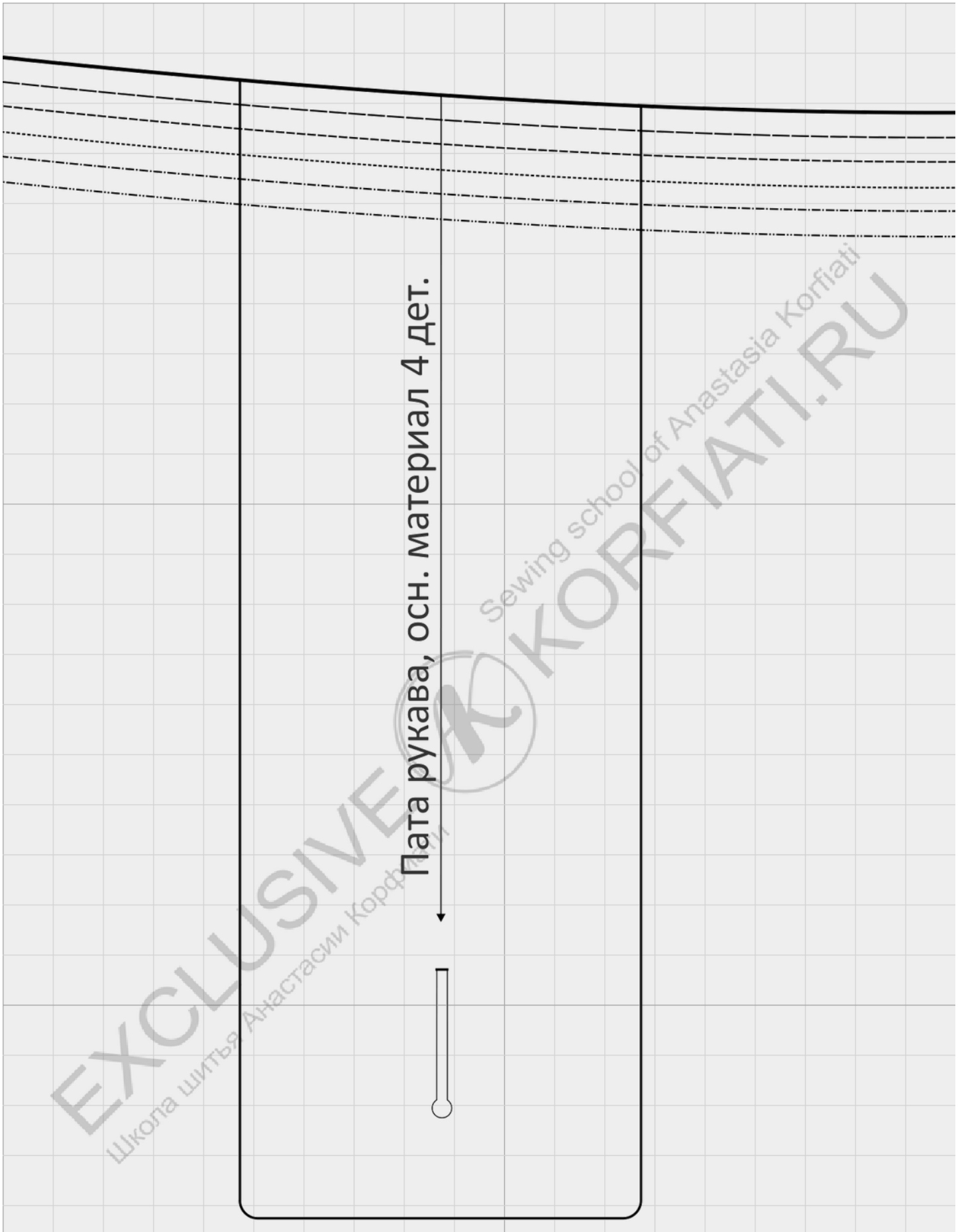

EXCLUSIVE
Школа шитья Анастасии Корфиати
Sewing school of Anastasia Korfiati
KORFIATI.RU



EXCLUSIVE
Школа шитья Анастасии Корфиати
Sewing School of Anastasia Korfiati
KORFIATI.RU

EXCLUSIVE
Школа шитья Анастасии Корфиати
Sewing school of Anastasia Korfiati
KORFIATI.RU

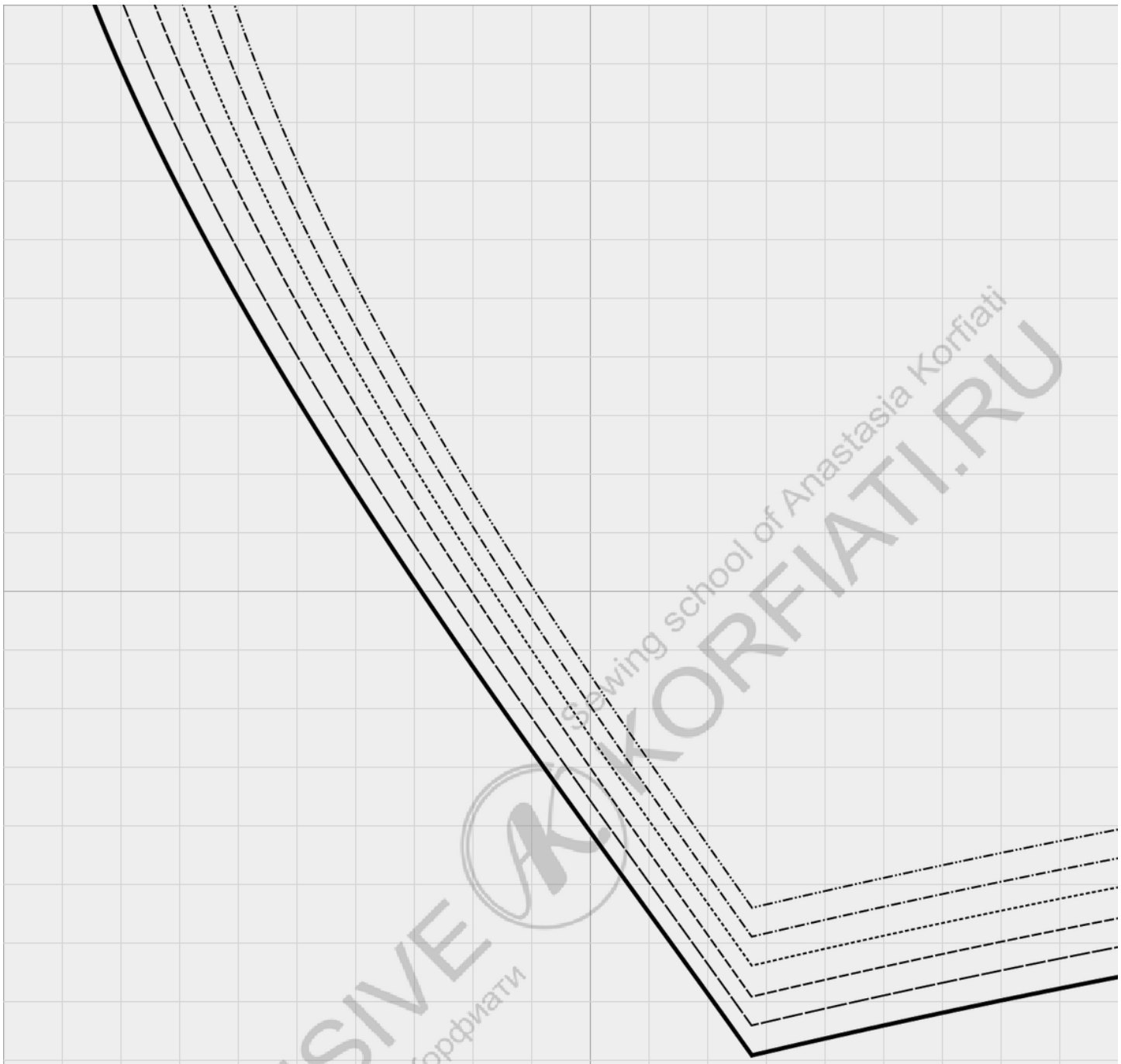

EXCLUSIVE
Школа шитья Анастасии Корфиати
Sewing school of Anastasia Korfiati
KORFIATI.RU

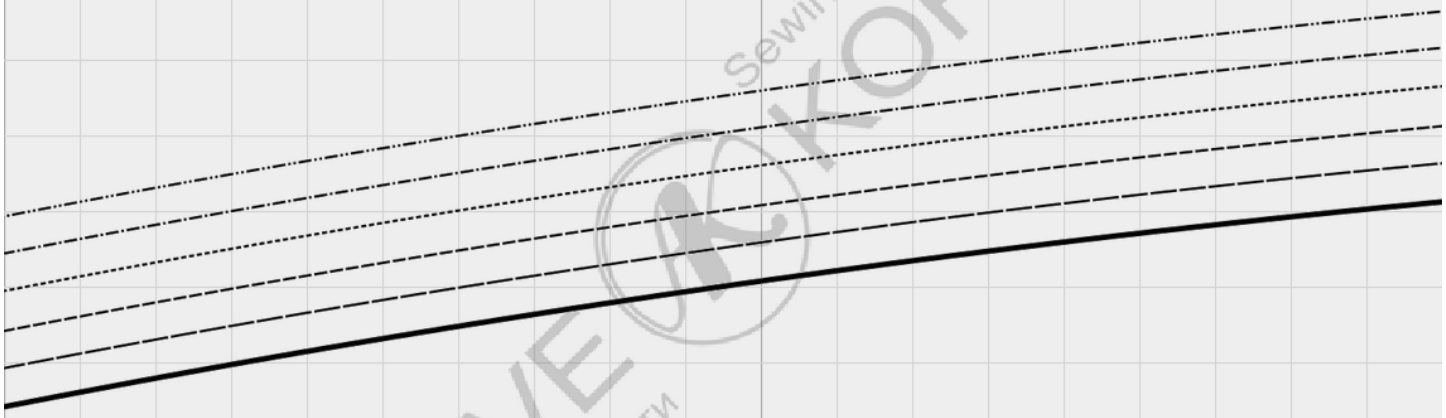

EXCLUSIVE
Школа шитья Анастасии Корфиати
Sewing school of Anastasia Korfiati
KORFIATI.RU



EXCLUSIVE
Школа шитья Анастасии Корфиати
Sewing school of Anastasia Korfiati
KORFIATI.RU



EXCLUSIVE
Школа шитья Анастасии Корфиати
Sewing school of Anastasia Korfiati
KORFIATI.RU

EXCLUSIVE
Школа шитья Анастасии Корфиати
Sewing school of Anastasia Korfiati
KORFIATI.RU