キャッチ側ベルト
Belt on the Catch side

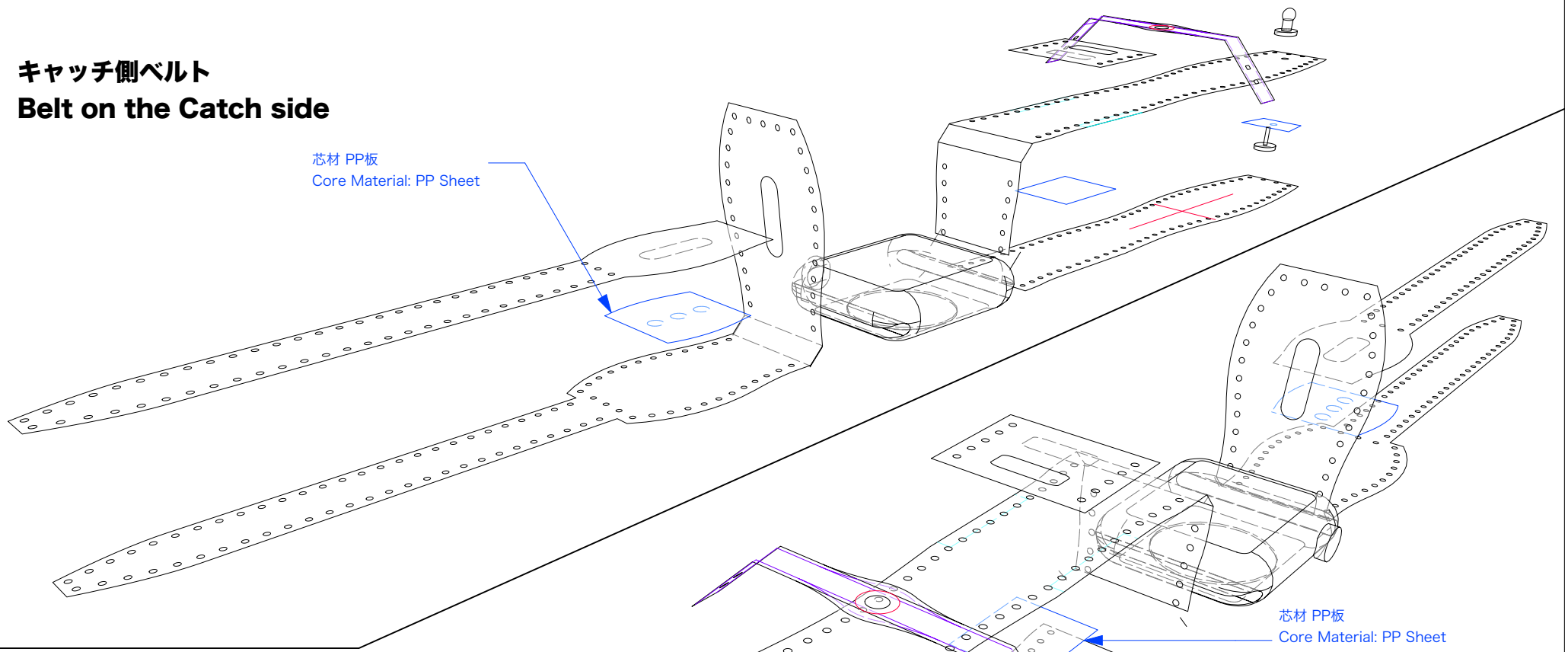

ギボシ側ベルト
Belt on the Clasp side

【ご利用にあたってのご注意】
本ページで公開している革製品の型紙は、
無料でご利用いただけますが、著作権は制作者に帰属します。
以下の事項を必ずご確認のうえ、ご利用ください。

- 本型紙の**著作権は放棄しておりません。**
- 個人での使用（趣味・学習目的）は自由です。
- **商用利用（販売目的での製作・型紙の転売等）はご遠慮ください。**
- 型紙の**再配布・転載・改変しての再配布**は禁止します。
- SNSやブログ等で製作物を公開する際は、出典として当ページのリンクを記載していただけると嬉しいです。

皆さまに気持ちよく使っていただけるよう、
ご理解とご協力をお願いいたします。

キャッチ側ベルト
Belt on the Catch side

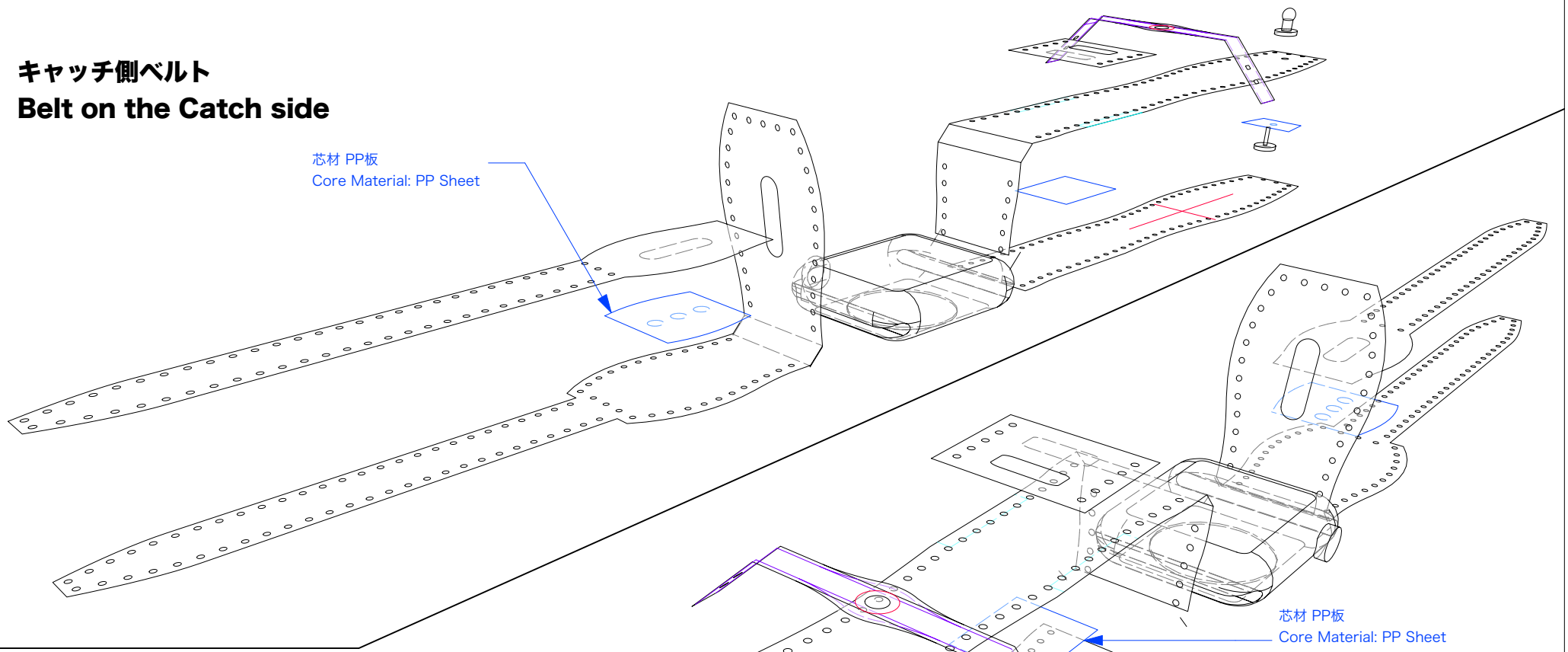

ギボシ側ベルト
Belt on the Clasp side

【Notice Regarding Use】
The leathercraft patterns provided on this page are free to use, but the copyright remains with the creator.
Please read and follow the guidelines below:
·Copyright is not waived for these patterns.
·Personal use (hobby, learning, etc.) is allowed and encouraged.
·Commercial use (e.g., selling finished products, reselling the patterns) is not permitted.
·Redistribution, reposting, or modifying the patterns for redistribution is strictly prohibited.
·If you share your creations using these patterns on social media or blogs, we would appreciate it if you include a link back to this page.
Thank you for respecting the creator's rights and helping to maintain a positive creative community.

PISTOLMAN'S LEATHER-LAB

https://www.kenjuro.com/

TITLE	Design	SCALE	SIZE	DATE	No.
Giboshi Watch Band：monoeye	Kenjuro Oitachi	1/1	A4	2026.10.31	説明図 - 01

20mm 10mm

芯材 PP板（A）
Core material : PP sheet(A)

時計軸間想定 48mm

芯材 PP板（B）
Core material : PP sheet(B)

芯材 PP板（ギボシ）
Core material : PP sheet(gibosi)

(A)

(B)

9

9

時計軸幅 25mm

25

時計軸幅

25

25

手首採寸174～186mm用 ギボシ側 表面
Wrist measurement: 174～186mm

手首採寸167～179mm用 ギボシ側 表面
Wrist measurement: 167～179mm

手首採寸159～171mm用 ギボシ側 表面
Wrist measurement: 159～171mm

可動ループ
Adjustable Loop

ベルトループ
Belt Loop

キャッチ側ベルト 裏面
Catch-Side Belt (Back Side)

キャッチ側ベルト 表面
Catch-Side Belt (Top Side)

ベルトループ装着部
Belt Loop Attachment Point

手首採寸174～186mm用 ギボシ側 裏面
Wrist measurement: 174～186mm

手首採寸167～179mm用 ギボシ側 裏面
Wrist measurement: 167～179mm

手首採寸159～171mm用 ギボシ側 裏面
Wrist measurement: 159～171mm

PISTOLMAN'S LEATHER-LAB

この型紙は
取り付け軸幅：25mm用です。
時計軸間長 が48mmの時、
手首周り159mm～186mm程度に対応します。
This pattern is designed for a 25mm strap width.
When the distance between the watch pins is 48mm,
it fits wrist circumferences ranging from approximately 159mm to 186mm.

※銀面の接着部分
Front bonded section

https://www.kenjuro.com/

TITLE	Design	SCALE	SIZE	DATE	No.
Giboshi Watch Band：monoeye	Kenjuro Oitachi	1/1	A4	2026.10.31	型紙 - 01

20mm 10mm

芯材 PP板（a）
Core material : PP sheet(a)

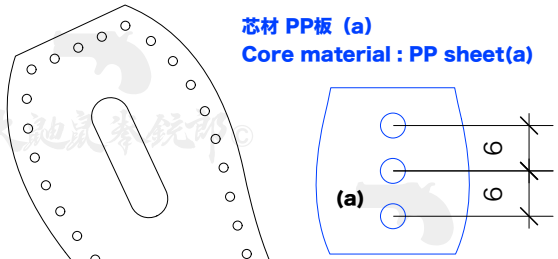

時計軸間想定 44.6mm

芯材 PP板（b）
Core material : PP sheet(b)

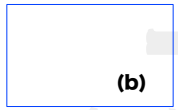

芯材 PP板（ギボシ）
Core material : PP sheet(gibosi)



手首採寸152～164mm用 ギボシ側 表面
Wrist measurement: 152～164mm

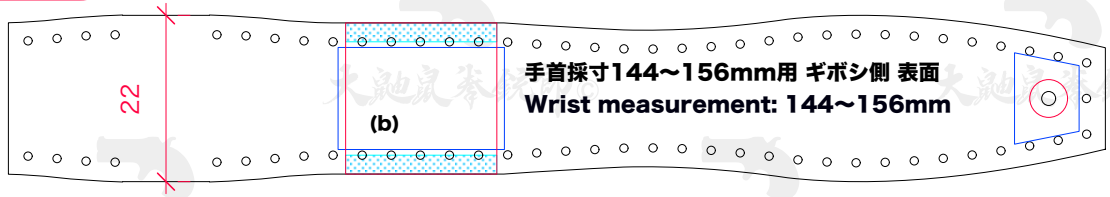

手首採寸144～156mm用 ギボシ側 表面
Wrist measurement: 144～156mm

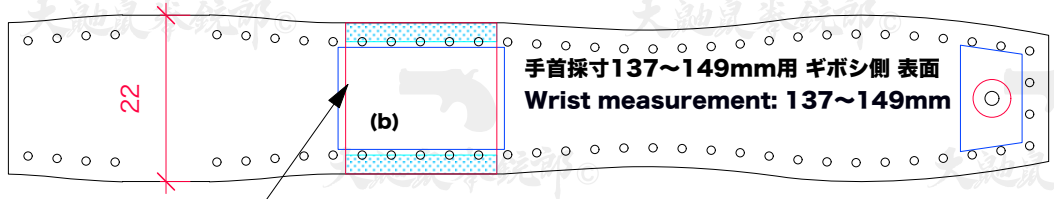

手首採寸137～149mm用 ギボシ側 表面
Wrist measurement: 137～149mm

ベルトループ装着部
Belt Loop Attachment Point

可動ループ
Adjustable Loop

ベルトループ
Belt Loop

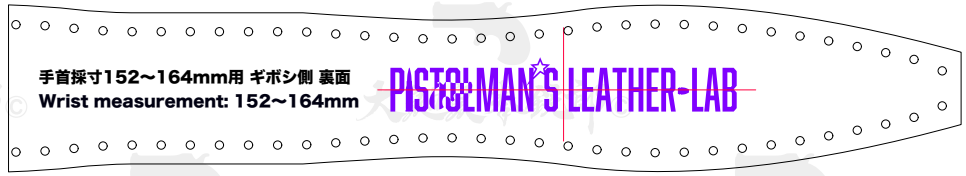

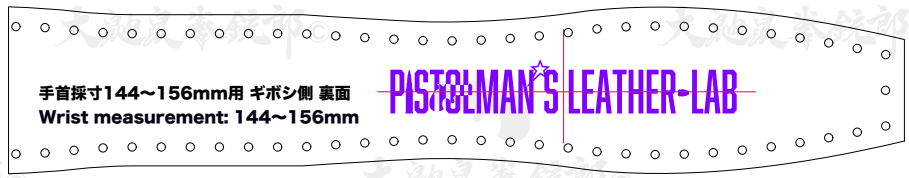

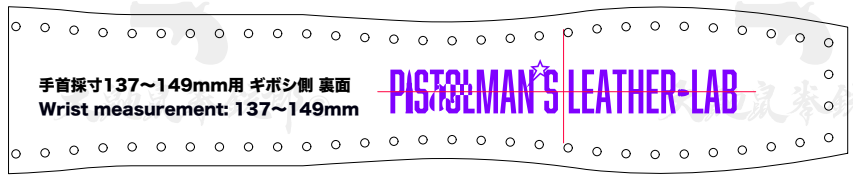

この型紙は
取り付け軸幅：22mm用です。
時計軸間長 が44.6mmの時、
手首周り137mm～164mm程度に対応します。
This pattern is designed for a 22mm strap width.
When the distance between the watch pins is 44.6mm,
it fits wrist circumferences ranging from approximately 137mm to 164mm.

※銀面の接着部分
Front bonded section

https://www.kenjuro.com/

PISTOLMAN'S LEATHER-LAB

TITLE	Design	SCALE	SIZE	DATE	No.
Giboshi Watch Band：monoeye	Kenjuro Oitachi	1/1	A4	2026.10.31	型紙 - 01

20mm
10mm